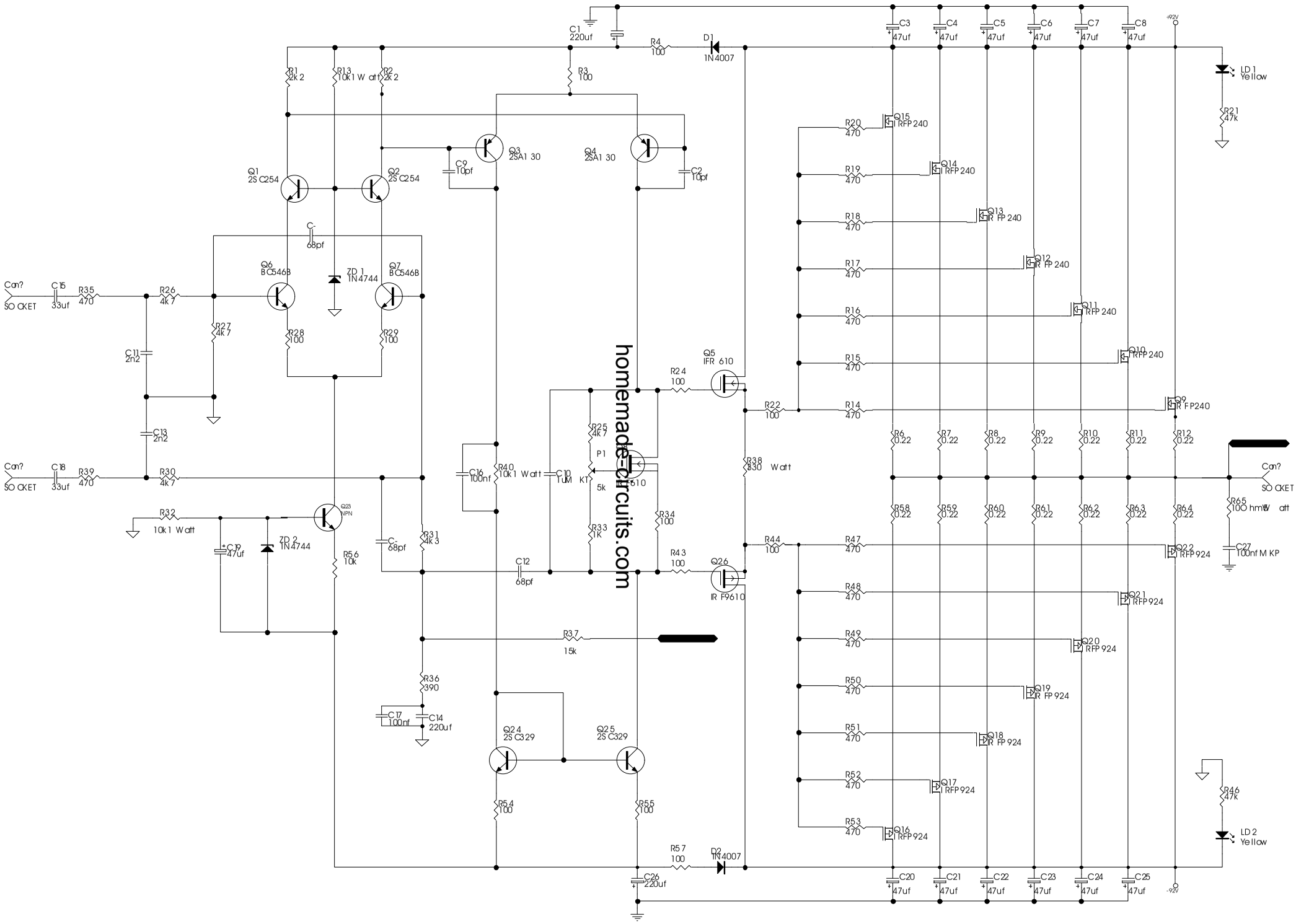
homemade-circuits.com
C1 220uf
R4 100
D1 1N4007
C3 47uf
C4 47uf
C5 47uf
C6 47uf
C7 47uf
C8 47uf
+92V
LD1 Yellow
R21 47k
R1 2k2
R13 10k1 Watt
R2 2k2
R3 100
Q1 2SC254
Q2 2SC254
Q3 2SA130
Q4 2SA130
C9 10pf
C2 10pf
C- 68pf
Q6 BC546B
Q7 BC546B
ZD1 1N4744
Can? SOCKET
C15 33uf
R35 470
R26 4k7
R27 4k7
R28 100
R29 100
C11 2n2
C13 2n2
Can? SOCKET
C18 33uf
R39 470
R30 4k7
R32 10k1 Watt
C19 47uf
ZD2 1N4744
Q23 NPN
R56 10k
C- 68pf
R31 4k3
C16 100nf
R40 10k1 Watt
C10 1uM
R25 4k7
P1
KT
5k
R33 1K
C12 68pf
R34 100
R24 100
Q5 IFR610
Q26 IRF9610
R43 100
R37 15k
R36 390
C17 100nf
C14 220uf
Q24 2SC329
Q25 2SC329
R54 100
R55 100
R57 100
D2 1N4007
C26 220uf
R22 100
R38 830 Watt
R44 100
R20 470
R19 470
R18 470
R17 470
R16 470
R15 470
R14 470
Q15 IRFP240
Q14 IRFP240
Q13 IRFP240
Q12 IRFP240
Q11 IRFP240
Q10 IRFP240
Q9 IRFP240
R6 0.22
R7 0.22
R8 0.22
R9 0.22
R10 0.22
R11 0.22
R12 0.22
R58 0.22
R59 0.22
R60 0.22
R61 0.22
R62 0.22
R63 0.22
R64 0.22
R47 470
R48 470
R49 470
R50 470
R51 470
R52 470
R53 470
Q22 IRFP924
Q21 IRFP924
Q20 IRFP924
Q19 IRFP924
Q18 IRFP924
Q17 IRFP924
Q16 IRFP924
Can? SOCKET
R65 100 ohm 1W Watt
C27 100nf MKP
R46 47k
LD2 Yellow
C20 47uf
C21 47uf
C22 47uf
C23 47uf
C24 47uf
C25 47uf
-92V

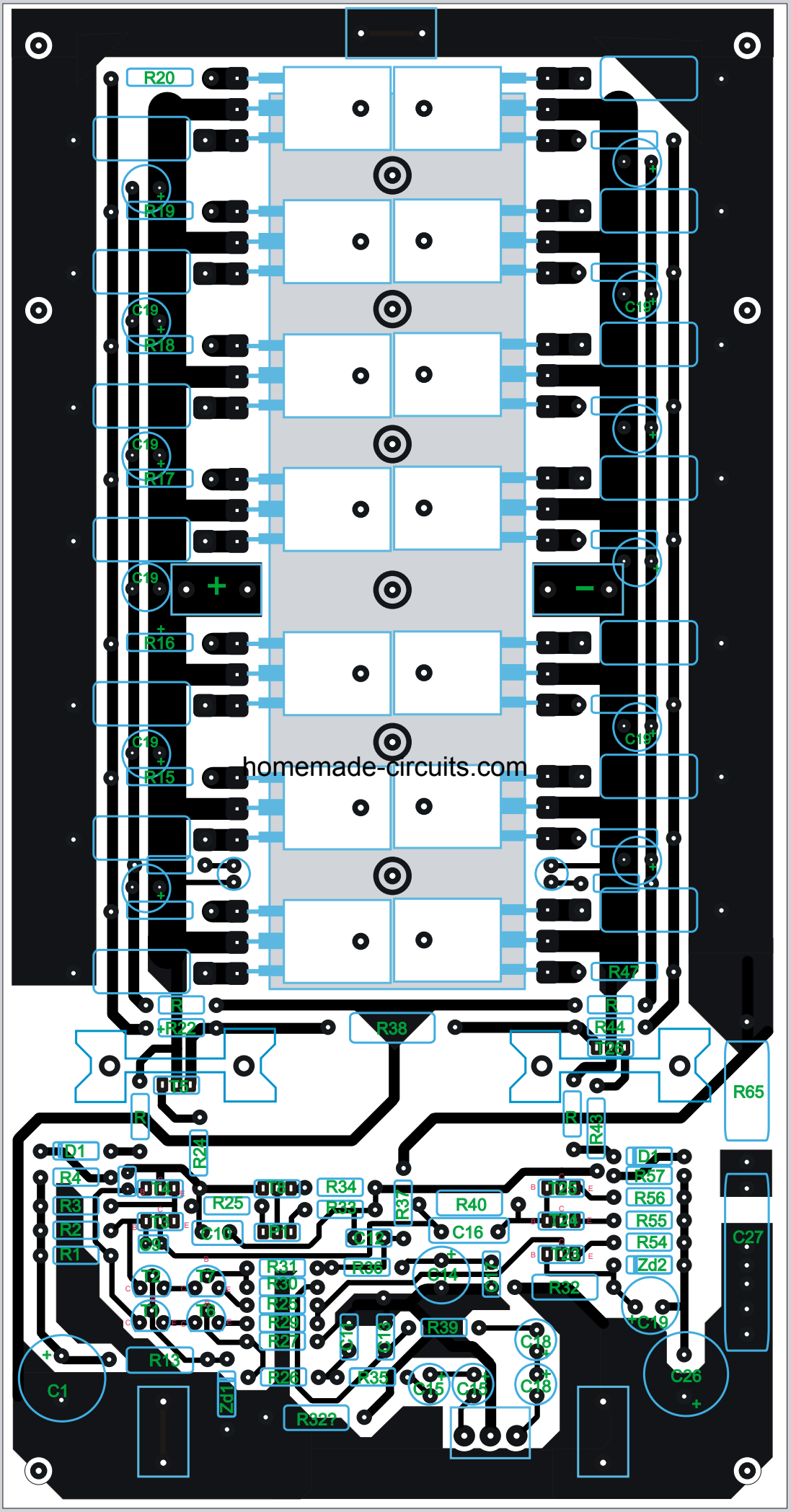
R20
R19
C19
R18
C19
R17
C19
R16
C19
R15
R47
R38
R22
R44
R65
R43
R24
D1
R4
R3
R2
R1
R57
R56
R55
R54
Zd2
C27
R34
R33
R37
R40
R25
C10
C12
C16
R31
R30
R28
R29
R27
R36
C14
R32
R39
C18
C19
R13
C1
Zd1
R26
R35
C15
C26
R32?
homemade-circuits.com

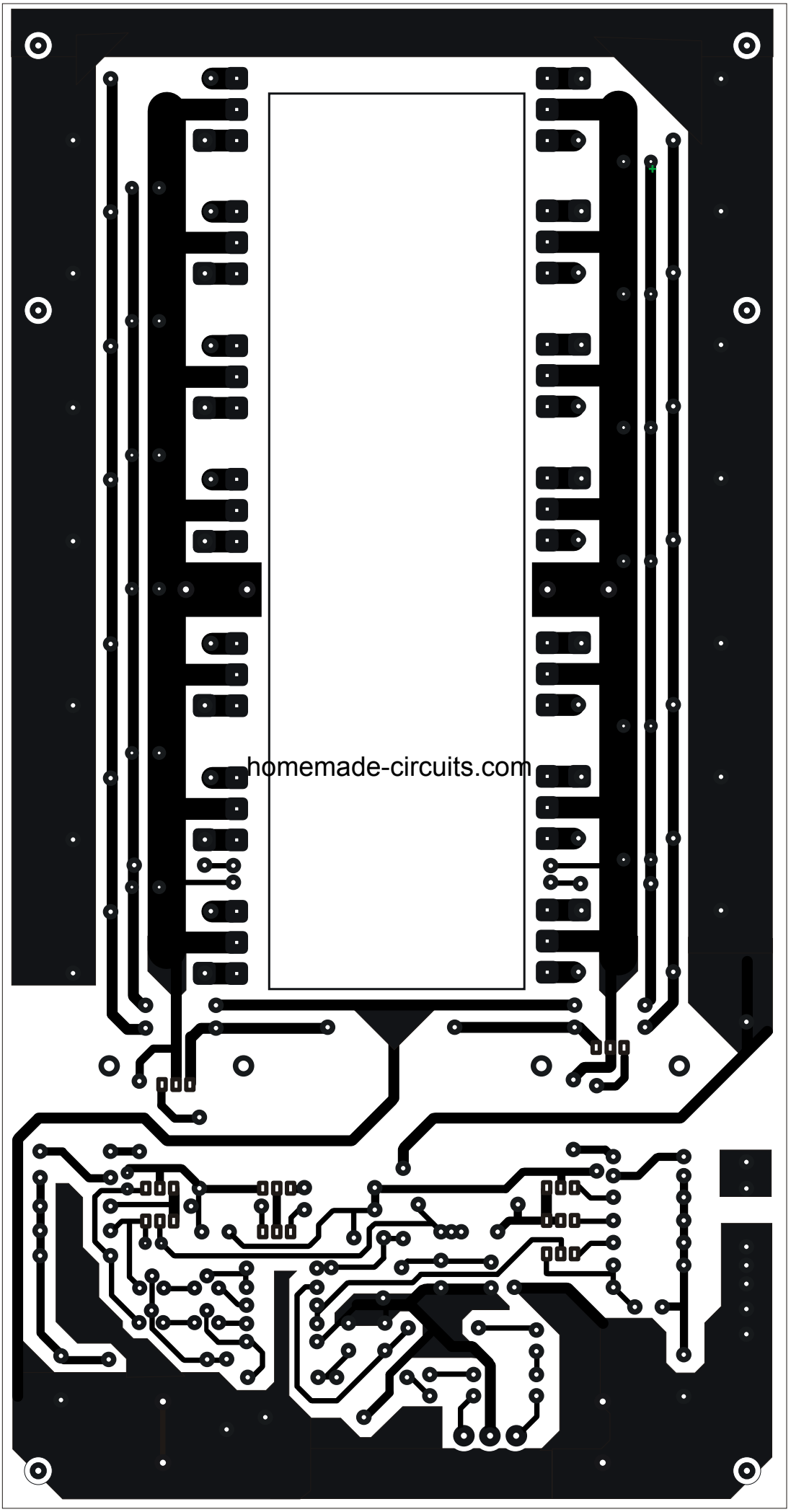
homemade-circuits.com